GLE SUV

Mercedes-Benz

Ligner en succes.
Men er skabt til noget meget større.

Mere intelligent, opmærksom og hensynsfuld end nogen sinde før tegner den ny GLE et nyt billede af en SUV. Med en undervogn, der aktivt udligner ujævnheder, og et infotainmentsystem, som hver dag lærer noget nyt om dine præferencer. Foruden komfortsystemer, som kan registrere, når det er tid til at holde en pause.

RAILROAD
CROSSING
S UV 1670

Konsekvente designlinjer.

Kunsten at kunne holde sig tilbage i det rette øjeblik og straks være til stede et øjeblik efter – det er kunsten ved GLE designet. Og skal det være endnu mere sportsligt, kan du vælge den markante AMG udstyrslinje og op til 22" store fælge. Det klare og dynamiske udtryk er typisk for det moderne Mercedes-Benz design.

Følg din egen intuition.

Den ny GLE er den første SUV med det banebrydende infotainmentsystem MBUX. Højdepunkter er eksempelvis et naturligt stemmestyringssystem, flere touch-betjeningselementer og evnen til for hver eneste køretur at lære førerens vaner og præferencer bedre at kende.

Mere plads til indre værdier.

For første gang kan GLE nu fås med en tredje sæderække med to fuldgyldige siddepladser. Det er nemt at stige ind, og pladsforholdene ved fødderne kan tilpasses fleksibelt takket være den indstillelige 2. sæderække. Og ikke mindst så sikrer det optimerede pladskoncept i den ny GLE, at der alligevel er endnu mere benplads og komfort bagest i kabinen.

Hviler i sig selv.

Det kan være ekstremt anstrengende at bevare roen. Den ny GLE med den fuldt aktive undervogn E-ACTIVE BODY CONTROL. Systemet kan på brøkdele af et sekund tilpasse sig efter forholdene på vejbanen foran bilen.

S UV 1672

SEAT YOURSELF

Den ny GLE udstråler ophøjet ro.

De æstetiske overflader, muskuløse former og klare linjer er kendetegnende for designet hos den ny GLE. Formmæssigt kan man næppe udtrykke kraft mere elegant og dynamisk.

MBUX Augmented Reality til navigation.

Med Augmented Video finder du dig bedre til rette i navigationsomgivelserne. Det avancerede system gør det nemmere at orientere sig, fordi det forbinder den virtuelle og den virkelige verden. Du får vist grafiske navigations- og trafikoplysninger integreret i live-billeder. Det hjælper dig med at komme hurtigt frem til destinationen uden stress.

ENERGIZING COACH.

Den nye ENERGIZING COACH, som er ekstraudstyr, kan give dig en både afslappende og forfriskende virkning. Det sker ved, at softwaren kobler dataene fra en fitness-tracker sammen med forskellige komfortsystemer i bilen.

Anhængermanøvreringsassistent.

Spar tid og undgå at slide på nerverne, når du manøvrerer med bilen: Med anhængermanøvreringsassistenten kan du manøvrere baglæns i sikker, præcis og afslappet stil – også i vanskelige situationer. Styrehjælpen er især en stor lettelse, hvis man ikke er vant til at køre med anhænger.

Head-up display.

Der er udsigt til sportslig kørsel og en suveræn fornemmelse bag rattet: Head-up displayet forvandler forruden i din bil til et fascinerende digitalt cockpit. På den måde får du altid vist vigtige oplysninger direkte i dit synsfelt. Så du kan koncentrere dig fuldt ud om vejen og trafiksituationen foran dig.

Tredje sæderække.

For første gang kan GLE nu fås med en tredje sæderække med to fuldgyldige siddepladser. Indstigningen er legende let, og fodrummet kan tilpasses fleksibelt takket være den indstillelige 2. sæderække.

Bagsæder med elektrisk indstilling.

Muligheden for at indstille 2. sæderække elektrisk giver dig komfortabel fleksibilitet: Du kan helt enkelt øge bagagerumspladsen ved at trykke på en knap og indstille bagsæderne i den ønskede position. Det giver dig ekstra bagagerumskapacitet på en hurtig og komfortabel måde.

Widescreen cockpit.

Uden tvivl et stykke imponerende design: Det flotte widescreen cockpit. Og det bliver endnu bedre, jo mere du lærer det at kende: Vælg mellem forskellige visningstyper, brug MBUX Augmented Reality (ekstraudstyr) til at navigere med, indret visningen i displayet helt efter eget ønske. Det er alt sammen muligt på to 12,3" (31,2 cm) store displays gemt bag en eksklusiv glasskærm.

Burmester® highend 3D-surround soundsystem.

Lyden er som fra et luksuriøst musikanlæg derhjemme. Højttalerne i loftet komponerer en tredimensionel lyd. Du dirigerer selv systemet som dit eget personlige orkester – med VIP-indstillinger til enkelte pladser eller stilindstillinger som 'Live' eller 'Easy Listening'. Teknik og design fuldendes af de justérbare diskanthøjttalere.

Standardudstyret.

Stærkt køretøj med en stærk personlighed: Eksteriøret har et kraftfuldt og elegant udtryk. De generøse proportioner udstråler suverænitet og sikkerhed.

Inde i bilen skaber det progressivt designede interiør en sportslig elegance. Med generøse dimensioner, eksklusive materialer og adskillige praktiske detaljer, som skaber grundlaget for komfortable køreture i luksuriøse omgivelser.

Udstyrslinjen AMG.

AMG udstyrslinjen er ekstraudstyr, som stråler med en eksklusivt funklende diamantgrill. Sportslige skørter hele vejen rundt, store luftindtag, lakerede hjulkassebeklædninger og særlige letmetalfælge forstærker den sportslige stil.

AMG elementer med motorsportskarakter opgraderer interiøret og fremmer dynamisk kørsel.

Nightpakke.

Mere personlighed – udtryksfuldt design. Sammen med AMG tilføjer Nightpakken markante detaljer i form af eksklusive sorte designelementer. Udstyret fremhæver din bils sportslige egenskaber og det atletiske formsprog. Det perfekte valg for individualisten, der sætter pris på unikt design.

Førerassistentpakke.

Førerassistentpakke Plus, der fås som ekstraudstyr, aflaster føreren mærkbart især på lange strækninger, men også i uoverskuelig bytrafik. Til den ny GLE fås den sidste nye generation af denne pakke, som nu hjælper dig i endnu flere køresituationer: For eksempel når du holder i kø, eller før du kører ind i kurver, rundkørsler og vejkryds. Den ny GLE kan endda selv automatisk følge den forankørende ved køkørsel. Det betyder, at føreren slipper for irritationsmomentet ved at skulle sætte i gang igen og igen.

Fuldt aktiv E-ACTIVE BODY CONTROL-undervogn.

Med den nye fuldt aktive luftaffjedrede undervogn E-ACTIVE BODY CONTROL samler vi vores mest innovative og intelligente undervognsteknologier til en fascinerende køreoplevelse.

I køreprogrammet 'Curve' kan bilen krænge aktivt ind i kurven. Det mindsker tværkraften til et minimum og øger komforten og dynamikken mærkbart. I køreprogrammet 'Comfort' registrerer ROAD SURFACE SCAN vejbanen foran bilen ved hjælp af et stereokamera[1]. Fjederbenene styres herefter på en sådan måde, at karrosseribevægelserne reduceres betydeligt ved kørsel over vejbump.

[1] I forbindelse med Førerassistentpakke Plus.

Tekniske data.

	Dieselmotorer			Benzinmotorer
	GLE 300 d 4MATIC	**GLE 350 d 4MATIC**	**GLE 400 d 4MATIC**	**GLE 450 4MATIC**
Slagvolumen (cm^3)	1.950	2.925	2.925	2.999
Nominel ydelse[1] (kW [hk] ved o/min)	180 [245] / 4.200	200 [272] / 3.400 - 4.600	243 [330] / 3.600 - 4.000	270 [367] / 5.500 - 6.100
Acceleration fra 0 til 100 km/t. (sek.)[3]	7,2	6,6	5,7	5,7
Tophastighed (km/t.)[3]	225	230	245	250
Brændstofforbrug[4] (km/l) ved blandet kørsel	13,9	12,7	12,5	11,5
CO_2-emission[4] ved blandet kørsel (g/km)	190	207	211	197
Emissionsklasse[5]/energiklasse[6]	C	D	D	D

Det bedste til motoren:
Original Mercedes-Benz motorolie.

[1] Oplysninger om den nominelle ydelse i henhold til forordning (EF) nr. 715/2007 i den aktuelt gældende udgave. [2] Kan bestilles snart. [3] Elektronisk nedreguleret. [4] De angivne værdier er fastlagt i overensstemmelse med den foreskrevne målemetode. Værdierne er "WLTP CO_2-værdier" i henhold til Art. 2 stk. 3 Implementerings forordningen (EU) 2017/1153. Brændstofforbrugsværdierne er beregnet ud fra disse værdier. Yderligere oplysninger om det officielle brændstofforbrug og den officielle specifikke CO_2-emission for nye personbiler finder du i "Leitfaden über den Kraftstoffverbrauch, die CO_2-Emissionen und den Stromverbrauch neuer Personenkraftwagen", der fås gratis på alle salgssteder samt hos Deutsche Automobil Treuhand GmbH (www.dat.de). Angivelserne er ikke baseret på en enkelt bil og indgår ikke i produktomfanget, men er udelukkende beregnet til sammenligning mellem forskellige biltyper. Værdierne varierer alt efter det valgte ekstraudstyr. [5] Oplysningen gælder kun i EU. Nationale afvigelser kan forekomme. [6] Beregnet på grundlag af den målte CO_2-emission under hensyntagen til bilens vægt. Gælder kun for Tyskland. Du finder flere tekniske data på **www.mercedes-benz.dk**

Mål.

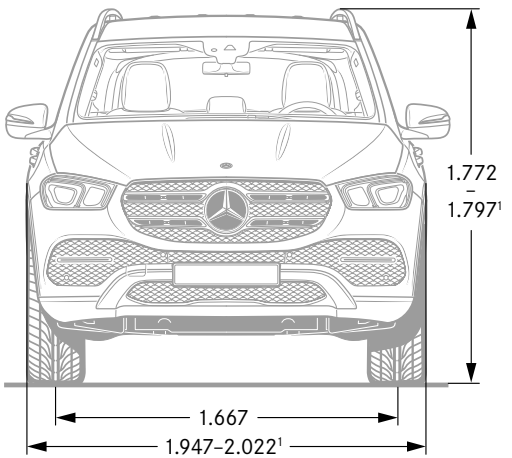

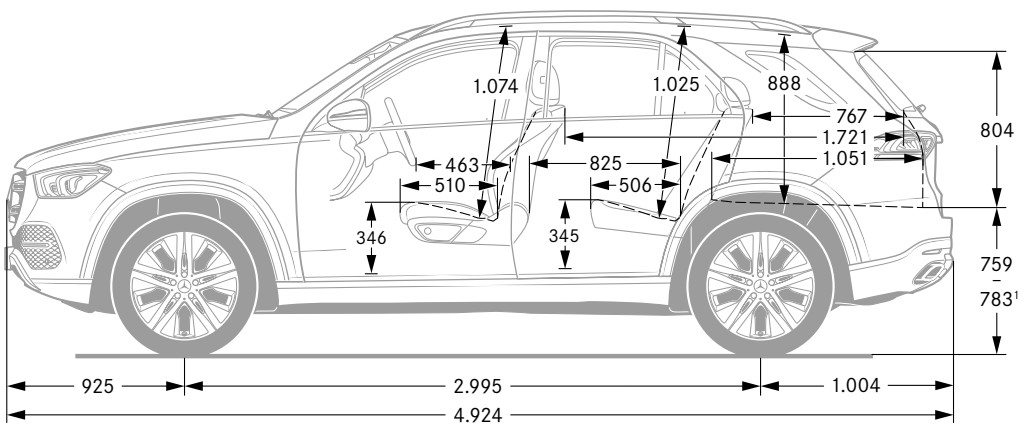

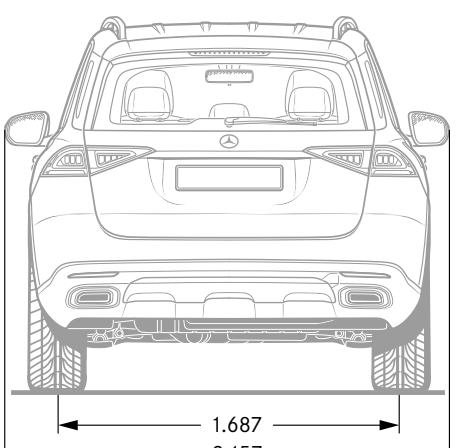

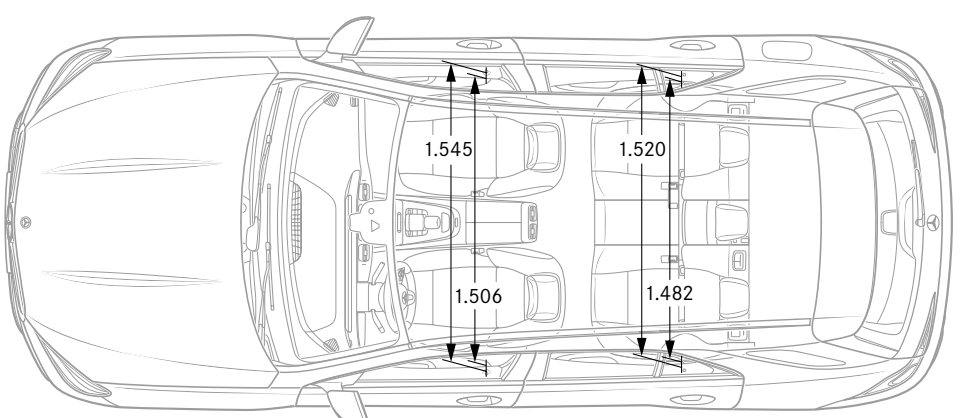

[1] Ved minimum- til maksimumhøjde med stålaffjedring. Alle angivelser i millimeter. De viste mål er gennemsnitsværdier. De gælder for biler med standardudstyr og uden last.

SPORT FOR GOOD

Mercedes-Benz er medstifter af den globale Laureus Sport for Good Foundation, der blev etableret i 2000. Den er det vigtigste sociale initiativ hos Mercedes-Benz. Laureus Sport for Good støtter trængende børn og unge via sociale sportsprojekter, giver nyt håb og formidler vigtige værdier som for eksempel holdånd, respekt og målrettethed. „Change the Game for Kids“ er vores motto, og det vil vi gerne dele med dig. Når du køber en Mercedes-Benz, støtter du samtidig „Laureus Sport for Good“-initiativet.

Bemærk angående oplysningerne i denne publikation: Efter redaktionens afslutning den 28. marts 2019 kan der være foretaget ændringer på produktet Der tages derfor forbehold for konstruktions- eller formændringer, afvigelser i farvenuancer og ændringer i leveringsomfanget fra producentens side, i det omfang det med rimelighed kan forlanges af køber at acceptere disse ændringer eller afvigelser under hensyntagen til sælgers interesser. Såfremt sælger eller producent bruger symboler eller numre til at betegne en bestilling eller den bestilte genstand med, kan der ikke udledes nogen rettigheder alene heraf. Illustrationerne kan vise tilbehør og ekstraudstyr, som ikke er omfattet af det almindelige standardudstyr ved levering. Publikationen anvendes internationalt. Udsagn, der vedrører lov-, rets- og skattemæssige bestemmelser og konsekvenser, gælder imidlertid kun for Forbundsrepublikken Tyskland på tidspunktet for redaktionens afslutning. Spørg derfor din Mercedes-Benz forhandler om de aktuelt gældende regler.
www.mercedes-benz.dk

Daimler AG, dialog@daimler.com, **03**-2019